

Artikel-Nr.: 99-0151-0512-W
Hersteller: BIGBOXX
Gewicht:27.75 kg
Höhe:810 cm
Breite:1200 cm
Länge:800 cm

Höhenverstellbarer Schreibtisch 4-Fuß Gestell

Der höhenverstellbare Schreibtisch mit 4-Fuß Gestell - ein robuster Schreibtisch für Büro, Homeoffice und professionelle Arbeitsumgebungen. Ideal für Einzelbüros, Mehrpersonenbüros, Behörden und Bildungseinrichtungen.
• Klassisches 4-Fuß-Rundrohrgestell für maximale Stabilität und einen zeitlosen Look
• Rundrohrgestell mit Ø 6 cm und stabilem Rahmen 2 × 4 cm
• Stellfüße mit Ø 7 cm und Höhenausgleich für einen sicheren Stand auch auf unebenen Böden
• Manuell höheneinstellbar von 68,5 bis 81 cm für ergonomisches Arbeiten
• Höhenverstellung im 1-cm-Raster für eine individuelle Anpassung an die Körpergröße
• Robuste Tischplatte mit 25 mm Stärke - Strapazierfähige, melaminharzbeschichtete Oberfläche für den täglichen Einsatz
• Stoßfeste 2 mm ABS-Kanten für eine hohe Langlebigkeit
• Belastbar bis 140 kg Flächenlast
• Lieferung zerlegt zur einfachen Selbstmontage
• Optional mit Verkettungsplatten und Anbautischen zu größeren Arbeitsplatzlösungen erweiterbar
• Abklappbare Kabelwanne und Knieraumblende optional erhältlich
• Besonderheit: Der höhenverstellbare Schreibtisch mit 4-Fuß Gestell kombiniert ein besonders stabiles Rundrohrgestell mit einer individuell einstellbaren Arbeitshöhe. Dank seines klassischen Designs, der hohen Belastbarkeit und der zahlreichen Erweiterungsmöglichkeiten eignet er sich hervorragend für langlebige und flexibel planbare Büroarbeitsplätze.

Farbe	Tischplatte Nussbaum / Gestell Weiß
Breite (mm)	1200
Tiefe (mm)	800
Gewicht ohne Verpackung	27,75 kg

Menge	**Stückpreis**
bis 1	242,00 € *
ab 2	237,00 € *
ab 3	230,00 € *
ab 5	223,00 € *
ab 10	218,00 € *

*zzgl. MwSt. zzgl. Versandkosten

Lieferzeit 7 Tage

Mehr Bilder zu "Höhenverstellbarer Schreibtisch 4-Fuß Gestell"

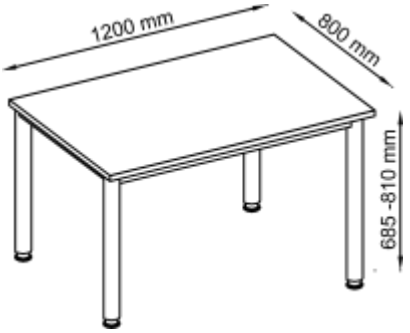

BIGBOXX GmbH & Co. KG
Steuer-Nr
UST-ID: DE 229778084

Kontakt
Telefon: +49 6464 93481-0
Fax: +49 6464 93481-19
E-Mail: info@bigboxx.de

AGB
Gerichtsstand ist Marburg
Erfüllungsort Angelburg
Gelieferte Ware bleibt bis zur vollständigen Bezahlung unser Eigentum

Geschäftsführer
Tomas Kirschenfauth, Holger Plenge