intertek
Total Quality. Assured.

CERTIFICATE

PRÜFBESCHEINIGUNG NACH DEM PRODUKTSICHERHEITSGESETZ
(TEST CERTIFICATE IN COMPLIANCE WITH THE PRODUCT SAFETY LAW)

Bescheinigungs-Nr. (Certificate No.): **20FUP1005-01** Gültig bis (valid until): **2025-06-30**

Das Produkt entspricht den Anforderungen des Produktsicherheitsgesetzes (ProdSG) § 21 (1) hinsichtlich der Gewährleistung von Sicherheit und Gesundheit und entspricht den derzeit anerkannten Regeln der Technik.
Die Kennzeichnungspflichten des Produktes gemäß §6 ProdSG sind einzuhalten.
(The product is in compliance with the judicial requirements of the Product Safety Law (ProdSG) § 21 (1) and the currently accepted rules of technology. The marking requirements of the product based on §6 ProdSG have to be observed)

Bescheinigungsinhaber (Certificate Holder)	**Topstar GmbH - Drehstühle-Sitzmöbel** **Augsburger Strasse 29** **86863 Langenneufnach** **Germany**
Markenname (Brandname)	---
Fertigungsstätte (Manufacturing Site)	**Topstar GmbH - Drehstühle-Sitzmöbel** **Augsburger Strasse 29** **86863 Langenneufnach** **Germany**
Produkt (Product)	**Büroarbeitsstuhl** **Office work chair**
Typbezeichnung (Type)	**BG 6.03.**** **** = steht für die Modellkennzeichnung**
Beschreibung (Description)	**Breite (width): 675 mm** **Tiefe (depth): 640 mm** **Höhe (height): 1007 mm bis/to 1093 mm** **Gewicht (weight): 12,9 kg** **max. Nutzerlast (max. load): 110 kg**
Prüfbericht-Nr. (Test Report No.)	**FUHLFP2019-09498:2020-06-15**
Geprüft nach (Tested according to)	**EN 1335-1:2000+AC:2002** **EN 1335-2:2018** **PAK-Anforderung für GS (PAH requirement for GS) AfPS GS 2019:01 PAK** **EN 16955:2017**

94717

Intertek Deutschland GmbH
Dipl.-Ing. Bernhard Miedtank
Datum (Date): 2020-07-01

Intertek Deutschland GmbH · intertek Deutschland · Stangenstraße 1, D-70771 Leinfelden-Echterdingen

Intertek GS geprüfte Sicherheit

Dem Zertifikat liegen die Allgemeinen Geschäftsbedingungen der Intertek Deutschland GmbH zu Grunde.
The General Business Conditions of Intertek Deutschland GmbH is an integral part of this certificate.
Intertek Deutschland GmbH, Stangenstraße 1, 70771 Leinfelden-Echterdingen
Tel.: +49 711 27311-0 E-Mail: gs@intertek.com web: www.intertek.de/zeichen

Anhang 1 zur Bescheinigung Nr. (Annex 1 to Certificate No.): **20FUP1005-01**
Seite (page) 2/2

Hinweise

Der Bescheinigungsinhaber bzw. sein für die Herstellung Verantwortlicher verpflichtet sich, sein Produkt in Übereinstimmung mit dem geprüften Baumuster herzustellen, die Festlegungen zur Bereitstellung von Produkten auf dem Markt nach § 3 und § 6 ProdSG einzuhalten und Intertek Kontrollmaßnahmen zur Überwachung der Herstellung und rechtmäßigen Verwendung des GS-Zeichens nach § 22 Abs. 1 ProdSG zu ermöglichen. Am Produkt oder in der zugehörigen Dokumentation sind der Name und die Kontaktanschrift des Herstellers oder – sofern dieser nicht im europäischen Wirtschaftsraum ansässig ist – des Bevollmächtigten oder des Einführers in den europäischen Wirtschaftsraum gemäß § 6 Abs. 1 Ziff. 2 ProdSG anzugeben. Diese Baumusterprüfbescheinigung berechtigt den Bescheinigungsinhaber alle mit dem oben bezeichneten Baumuster identischen Geräte mit dem abgebildeten GS Zeichen zu versehen.

Die Bescheinigung wird ungültig, wenn der Inhaber seinen oben genannten Verpflichtungen nicht nachkommt oder sich die Voraussetzungen nach § 21 des ProdSG geändert haben.

Diese Bescheinigung ist nur für den Gebrauch durch Intertek-Kunden bestimmt und wird gemäß der vertraglichen Vereinbarung zur Verfügung gestellt. Intertek übernimmt keine Haftung zu jedweder Partei außer gegenüber dem Kunden gemäß vertraglicher Vereinbarung für irgendeinen Verlust, Unkosten oder Beschädigung, die durch den Gebrauch dieser Bescheinigung verursacht werden. Nur der Kunde ist autorisiert, diese Bescheinigung zu kopieren oder zu verteilen und dann nur in ihrer Gesamtheit. Die Benutzung des Intertek-Prüfzeichens ist an die vertraglichen Vereinbarungen gebunden. Jegliche weitere Verwendung des Intertek-Namens zum Zwecke des Verkaufs oder der Bewerbung des geprüften Materials, Produktes oder des Services bedarf einer vorherigen schriftlichen Genehmigung durch Intertek. Erst- und Folgebesichtigungen der Fertigung dienen der Sicherstellung der vertraglich vereinbarten Prüfzeichenbenutzung und dienen nicht dem Zweck einer vollständigen Kontrolle der Produktionsqualität gemäß der Herstellerverantwortung und sie entbinden nicht den Kunden von seinen Verpflichtungen.

Notes

The certificate holder or his designated representative commit themselves to manufacture the product in accordance with the tested samples to meet the requirements on providing products in the market according to § 3 and § 6 ProdSG and to enable Intertek to monitor the manufacturing process and the lawful use of the GS certification according to § 22 Para 1 ProdSG. The name and the contact address of the manufacturer or – if the manufacturer is not based in the European Economic Area – of the Importer to the European Economic Area or his representative have to be applied at the product or the documentation according to § 6 (1) 2. ProdSG. This type examination certificate entitles he certificate holder to mark all devices that are identical to the above-designated sample with the logo as shown below.

This certificate becomes invalid if the holder does not meet the commitments described above or the requirements according to § 21 of the ProdSG are changed.

This Certificate is for the exclusive use of Intertek's client and is provided pursuant to the certification agreement between Intertek and its client. Intertek's responsibility and liability are limited to the terms and conditions of the agreement. Intertek assumes no liability to any party, other than to the client in accordance with the agreement, for any loss, expense or damage occasioned by the use of this certificate. Only the Client is authorized to permit copying or distribution of this certificate and then only in its entirety. Use of Intertek's certification mark is restricted to the conditions laid out in the agreement. Any further use of the Intertek name for the sale or advertisement of the tested material, product or service must first be approved in writing by Intertek. Initial Factory Assessments and Follow up Services are for the purpose of assuring appropriate usage of the certification mark in accordance with the agreement, they are not for the purposes of complete production quality control in the manufacturers responsibility and do not relieve the Client of their obligations in this respect.

Intertek Consumer Goods GmbH · Würzburger Straße 152 · 90766 Fürth · Germany

Topstar GmbH
Drehstühle-Sitzmöbel
Augsburger Str. 29
86863 Langenneufnach

Fürth, June 16/2020

PRÜFBERICHT NR. FUHLFP2019-09498

Muster erhalten am: Oktober 15/2019
Bearbeitungszeitraum: Oktober 15/2019 – Juni 15/2020
Technische Leitung: Kerstin Scharrer

Prüfgegenstand: Büroarbeitsstuhl „Lady Sitness Deluxe 200“ aus der Baugruppe 6

Prüfung: Validierungsprüfung zum bestehenden GS-Zeichen-Zertifikat 14FUP2027-02

Feststellung:

Der Bürorbeitsstuhl „Lady Sitness Deluxe 200“ aus der Baugruppe 6 wurde im Hinblick zur Verlängerung des GS-Zeichens 14FUP2027-02 einer Validierungsprüfung der mechanischen Sicherheit nach DIN EN 1335 Teile 1, 2 sowie den aktuellen Stand der Technik unterzogen.

Als Referenzprüfbericht wurde der Intertek-Prüfbericht FUHLFP2014-10082 von 20.11.2014 und FUHLFP2014-10086 von 20.11.2014 herangezogen.

Zusammenfassend ist festzustellen, dass die mechanischen sicherheitstechnischen Anforderungen vom Büroarbeitsstuhl „Lady Sitness Deluxe 200“ **erfüllt** werden.

Baugruppe 6 bestehend aus den Konstruktionsteilen:
Bock Syncron Mechaniken
C10 / C7 / C20 / C23

Auf Grund von Baugleichheit der Konstruktion aus der Baugruppe 6 werden folgende Büroarbeitsstühle mit der Modellgruppennamenbezeichnung mit diesem Prüfbericht abgedeckt-siehe hierzu Seite 25.

Anmerkung: Die Zugänglichkeit und die Auswahl der Materialien ergaben keinen Verdacht bezüglich eines PAK-Risikos (siehe Dokument AfPS GS 2019:01 PAK), siehe FUHLFP2019-09503-4-PAH (siehe Seite 22).

Technische Kenndaten und Ergebnisse sowie detaillierte Prüfbedingungen und Anforderungen sind den nachfolgenden Seiten zu entnehmen.

Reviewed by:	Tested by:
Intertek Consumer Goods GmbH	**Intertek Consumer Goods GmbH**
Laborleitung Hardlines / Lab Manager Hardlines *Frank Urbich*	*Sachverständiger / Technical Expert* *Thomas Rißmann*

Produktidentifizierung:

Artikel	Büroarbeitsstuhl
Baugruppe:	BG 6
Prüfmuster:	Lady Sitness Deluxe 200
Artikel-Nr.:	BG 6.03-LT409AL500
Anzahl der Prüfmuster:	1
Angeliefert am:	15.10.2019
Angeliefert von:	Topstar GmbH
Hersteller:	Topstar GmbH Drehstühle-Sitzmöbel Augsburger Str. 29 86863 Langenneufnach

Produktunterlagen:

Bedienungsanleitung
TÜV-Rheinland LGA-Bauart geprüft Zertifikat Nr. 82761
TÜV-Rheinland LGA-Bauart geprüft Zertifikat Nr. 82762
TÜV-Rheinland LGA-Bauart geprüft Zertifikat Nr. 172831
PAH-Evaluierungsreport FUHLFP2019-09503-1 PAH

Umfang der Untersuchungen:

Allgemeine Prüfungen
Technische Prüfungen

- DIN EN 1335-1:2002-08 - Büromöbel - Büro-Arbeitsstuhl - Teil 1: Maße; Bestimmung der Maße, Deutsche Fassung EN 1335-1:2000;
- DIN EN 1335-1 Berichtigung 1:2002-11 - Berichtigungen zu DIN EN 1335-1:2002
- DIN EN 1335-2:2019-04 - Büromöbel - Büro-Arbeitsstuhl - Teil 2: Sicherheitsanforderungen; Deutsche Fassung EN 1335-2:2018;
- DIN EN 16955:2017- Büromöbel - Selbsttragende Sitzhöhenverstellelemente mit Energiespeicher für Büro-Arbeitsstühle - Sicherheitstechnische Anforderungen, Prüfung
- Prüfungen und Bewertungen nach AfPS GS 2019:01 PAK

Legende:

Abkürzungen:

*	=	Testmethode ist nicht Teil des Akkreditierungsumfangs
**	=	Unterauftragsvergabe
n.a.	=	nicht anwendbar
n.t.	=	nicht geprüft
n.b.	=	nicht bestimmbar (< BG)
BG	=	Bestimmungsgrenze
MP	=	Mischprobe
P	=	bestanden
F	=	nicht bestanden

Anwendung der Messergebnisse:

Toleranzen, Sofern nicht anders festgelegt, gelten folgende Genauigkeiten:
für jede Kraft ± 5 % der Nennkraft ; für jede Masse ± 0,5 % der Nennmasse
Die Prüfungen legen die Anwendung von Kräften fest. Es dürfen jedoch Massen verwendet werden. In diesem Fall darf für 10 N der Wert 1 kg verwendet werden. Die Prüfergebnisse beziehen sich ausschließlich auf das zu prüfende Objekt. Die digitalen Bilder in diesem Bericht sind für zusätzliche Information und nicht Bestandteil dieses Untersuchungsberichts.

Prüfmittelliste

Die Prüfmittelliste beinhaltet eine Aufzählung der verwendeten Messwerkzeuge, Messmittel, Lehren, Schablonen und Belastungsgewichte, die gemäß dem Umfang der Untersuchungen verwendet wurden.
Prüfmaschinen, Prüfgeräte sowie die zur Prüfdurchführung notwendigen Anbindungen sind nicht Bestandteil der Prüfmittelliste.

Folgende Prüfmittel wurden entsprechen den Umfang der Untersuchungen verwendet:

Prüfpunkt	Prüfmittel	Prüfmittel-Nr.
Allgemeine Prüfungen	Waage 150 kg	PM_HL_18.314
Allgemeine Prüfungen	Stahlmaßstab 500 mm	PM_HL_18.407
Allgemeine Prüfungen	Rollbandmaß 3000 mm	PM_HL_18.389
Allgemeine Prüfungen	Messschieber	PM_HL_17.047
Allgemeine Prüfungen	Anschlagwinkel	PM_HL_17.037
Allgemeine Prüfungen	Radienschablone r = 400 mm	PM_HL_18.452
Überprüfung von Bohrungen	Schablonen 5 mm, 7 mm, 12 mm, 25 mm	PM_HL_18.185
Belastungsprüfungen	Zug-Druck-Messgerät 250 N	PM_HL_17.027
Belastungsprüfungen	Lastscheibe 10 kg	PM_HL_18.232
Belastungsprüfungen	Lastscheibe 10 kg	PM_HL_18.236
Belastungsprüfungen	Lastscheibe 10 kg	PM_HL_18.235
Belastungsprüfungen	Lastscheibe 10 kg	PM_HL_18.233
Belastungsprüfungen	Lastscheibe 10 kg	PM_HL_18.234
Festigkeitsprüfungen	Druckstempel 200 mm	PM_HL_18.108
Festigkeitsprüfungen	Hilfsgerät Standsicherheit	PM_HL_18.073
Festigkeitsprüfungen	Standsicherheitstisch	PM_HL_18.107
Festigkeitsprüfungen	Gummimatte IRHD 85	PM_HL_18.050
Festigkeitsprüfungen	Gesäßattrappe	PM_HL_18.199
Festigkeitsprüfungen	Druckstempel 200 mm (2 Stück)	PM_HL_18.195
Festigkeitsprüfungen	Druckstempel Rückenlehne	PM_HL_18.200
Festigkeitsprüfungen	Druckstempel 100 mm	PM_HL_18.076
Festigkeitsprüfungen	Schaumstoffunterlagen	PM_HL_18.189
Festigkeitsprüfungen	Seat Impactor	PM_HL_18.160
Festigkeitsprüfungen	Schlaghammer 6,5 kg	PM_HL_18.121
Festigkeitsprüfungen	Kraftmesszellen 5 kN Stuhlprüfstand	PM_HL_18.361
Festigkeitsprüfungen	Kraftmesszellen 5 kN Stuhlprüfstand	PM_HL_18.358
Festigkeitsprüfungen	Kraftmesszellen 5 kN Stuhlprüfstand	PM_HL_18.359
Festigkeitsprüfungen	Kraftmesszellen 5 kN Stuhlprüfstand	PM_HL_18.360
Festigkeitsprüfungen	Kraftmesszellen 2 kN Horizontal - rechts	PM_HL_18.154
Festigkeitsprüfungen	Kraftmesszellen 2 kN Horizontal - links	PM_HL_18.155
Festigkeitsprüfungen	Kraftmesszellen 2 kN Horizontal - vorne	PM_HL_18.156
Festigkeitsprüfungen	Kraftmesszellen 2 kN Horizontal - hinten	PM_HL_18.157
Festigkeitsprüfungen	Kraftmesszellen 2 kN Vertikal	PM_HL_18.158
Festigkeitsprüfungen	Wasserwaage 2000 mm	PM_HL_18.342
Belastungsprüfungen	Lastscheibe-Holz-10 kg	PM_HL_18.216
Belastungsprüfungen	Lastscheibe-Holz-10 kg	PM_HL_18.217
Belastungsprüfungen	Lastscheibe-Holz-10 kg	PM_HL_18.218
Belastungsprüfungen	Lastscheibe-Holz-10 kg	PM_HL_18.219
Belastungsprüfungen	Lastscheibe-Holz-10 kg	PM_HL_18.220
Belastungsprüfungen	Lastscheibe-Holz-10 kg	PM_HL_18.221
Belastungsprüfungen	Lastscheibe-Holz-10 kg	PM_HL_18.222
Belastungsprüfungen	Lastscheibe-Holz-10 kg	PM_HL_18.223
Belastungsprüfungen	Lastscheibe-Holz-10 kg	PM_HL_18.224
Belastungsprüfungen	Lastscheibe-Holz-10 kg	PM_HL_18.225
Belastungsprüfungen	Lastscheibe-Holz-10 kg	PM_HL_18.226
Belastungsprüfungen	Lastscheibe-Holz-10 kg	PM_HL_18.227
Belastungsprüfungen	Lastscheibe-Holz-10 kg	PM_HL_18.228

Allgemeine Prüfungen

Technische Kenndaten: Allgemeine Abmessungen

Kenngröße	Lady Sitness Deluxe 200
Höhe:	1007 mm bis 1093 mm
Breite:	675 mm
Tiefe:	640 mm
Fußkreuz:	ø 710 mm
Doppellenkrollen:	ø 65 mm
Gewicht:	12,9 kg

Produktbeschreibung:

Büroarbeitsstuhl aus der Baugruppe 6;
Büroarbeitsstuhl in der Höhe über Toplift verstellbar;
Rückenlehne neigbar;
Armlehnen in der Höhe verstellbar;

Material:

Sitzträger aus Stahl, lackiert;
Gasdruckfeder aus Stahl, oberflächenbehandelt;
Armlehenbefestigung, Armlehnenpads, Doppellenkrollen, Verstellhebel, Sitzschale und Rückenlehnenrahmen aus Kunststoff;
5-Stern-Fußkreuz aus Aluminium-Druckguß;
Polsterung aus Schaum und Textilbezugsstoff;

Verbindungen:

Verschraubt und gesteckt;

Produktbilder:

Bild 1: Büroarbeitsstuhl – Sitzposition unten

Bild 2: Sitzposition oben

Bild 3: Rückenlehne	Bild 4: Seitenansicht
Bild 5: Rückenlehnenneigung gerade	Bild 6: Rückenlehnenneigung geneigt
Bild 7: 5-Sternen-Fusskreuz	Bild 8: Toplift- und Rückenlehnenneigungshebel
Bild 9: Sitzmechanik	Bild 10: Doppellenkrollen

Bild 11: Produktkennzeichnung	Bild 12: Gasdruckfeder Kennzeichnung

Technische Prüfungen

Prüfmerkmale/Anforderungen	Ergebnisse
Maße EN 1335-1 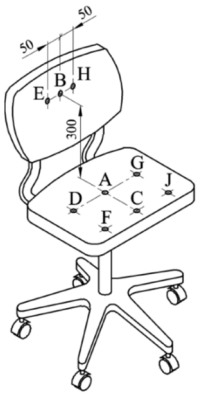 **Legende** A Kraftangriffspunkt „A“ B Kraftangriffspunkt „B“ C Kraftangriffspunkt „C“ D Kraftangriffspunkt „D“ E Kraftangriffspunkt „E“ F Kraftangriffspunkt „F“ G Kraftangriffspunkt „G“ H Kraftangriffspunkt „H“ J Kraftangriffspunkt „J“	**informativ**
Kraftangriffspunkt „A“ Schnittpunkt der Drehachse des Stuhles mit der Sitzfläche, die sich in einer möglichst waagerechten Stellung befindet.	—
Kraftangriffspunkt „B“ Der Punkt auf der Mittellinie der Rückenlehne, der sich 300 mm über dem Kraftangriffspunkt „A“ befindet, gemessen bei einer Belastung des Sitzes von 640 N durch den Sitz-Druckstempel.	—
Kraftangriffspunkt „C“ Ein Punkt vor dem Kraftangriffspunkt „A“ auf der Mittellinie der Sitzfläche, in einem Abstand von 100 mm zur Kante der krafttragenden Konstruktion des Sitzes.	—
Kraftangriffspunkt „D“ Der Punkt 150 mm rechts vom Kraftangriffspunkt „A“ .	—
Kraftangriffspunkt „E“ Der Punkt 50 mm rechts vom Kraftangriffspunkt „B“ .	—
Kraftangriffspunkt „F“ Ein Punkt vor dem Kraftangriffspunkt „D“ auf einer parallel zur Mittellinie verlaufenden Linie, in einem Abstand von 100 mm zur Kante der krafttragenden Konstruktion des Sitzes.	—
Kraftangriffspunkt „G“ Der Punkt 150 mm links vom Kraftangriffspunkt „A“ .	—
Kraftangriffspunkt „H“ Der Punkt 50 mm links vom Kraftangriffspunkt „B“	—
Kraftangriffspunkt „J“ Ein Punkt vor dem Kraftangriffspunkt „G“ auf einer parallel zur Mittellinie verlaufenden Linie, in einem Abstand von 100 mm zur *Konstruktion der* Sitzkante.	—

Prüfmerkmale/Anforderungen	Ergebnisse
Bestimmung der Bezugspunkte EN 1335-1 Die Gesäßattrappe wird symmetrisch zur Median-Ebene auf die Sitzfläche derart aufgelegt, dass der Schwerpunkt der Hauptmasse mit der Drehachse übereinstimmt. Der Sitz ist soweit wie möglich horizontal und die Rückenlehne soweit wie möglich vertikal einzustellen. Die verschiebbare Masse muss so justiert werden, dass sich die Unterkante der Nut mit der senkrechten Linie, die den vorderen Rand des Sitzes berührt, deckt. Vor der Messung muss der Sitz fünfmal kurz be- und entlastet werden. 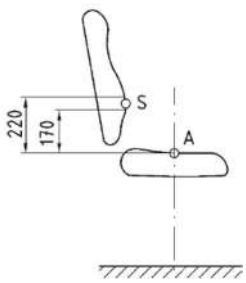 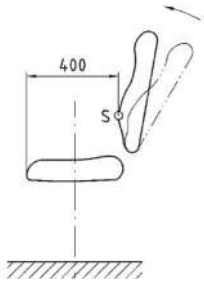 Legende: A = Mittelpunkt zum System S = Abstützpunkt	**informativ**
Sitzhöhe a Die Sitzhöhe a wird als senkrechter Abstand des Punktes „A“ zum Fußboden bestimmt 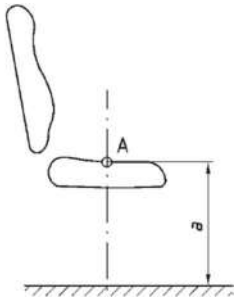 Legende: A = Mittelpunkt zum System a = Sitzhöhe	**Sitzhöhe a** 435 mm bis 517 mm **Verstellbereich** 82 mm

Prüfmerkmale/Anforderungen	Ergebnisse
Sitztiefe b Die Sitztiefe b wird als waagerechter Abstand der Vorderkante der Sitzfläche zur Senkrechten durch den Abstützpunkt „S“ bestimmt Bei Stühlen mit höhenverstellbarer Rückenlehne muss vor der Ermittlung der Sitztiefe der Abstützpunkt „S“ auf eine Höhe von 220 mm über dem Punkt „A“ eingestellt werden. Werden jedoch Sitztiefe und Höhe der Rückenlehne simultan verstellt, d. h., wenn die Sitztiefe vergrößert wird, wird auch die Höhe der Rückenlehne automatisch vergrößert, so wird die kleinste Sitztiefe bei niedrigster Höhe der Rückenlehne und die größte Sitztiefe bei höchster Höhe der Rückenlehne bestimmt. 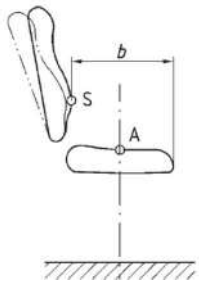 Legende: A = Mittelpunkt zum System S = Abstützpunkt b = Sitztiefe	**Sitztiefe b** 423 mm
Sitzflächentiefe c Die Sitzflächentiefe c ist der waagerecht größte Abstand der Senkrechten durch den vorderen und hinteren Rand der Sitzfläche Wenn es die Form des Sitzes nicht ermöglicht, einen hinteren Rand zu bestimmen, so ist der größte waagerechte Abstand zu messen, der sich unterhalb des Abstützpunktes „S“ zur Vorderkante der Sitzfläche ergibt. Die Messung ist bei vorgeneigter Rückenlehne durchzuführen. 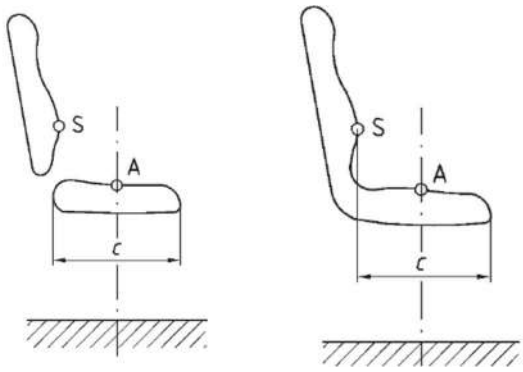 Legende: A = Mittelpunkt zum System S = Abstützpunkt c = Sitzflächentiefe	**Sitzflächen-tiefe c** 460 mm

Prüfmerkmale/Anforderungen	Ergebnisse
Sitzbreite d Die Sitzbreite d wird als waagerechter Abstand der Senkrechten durch die Seitenkanten der Sitzfläche bestimmt. 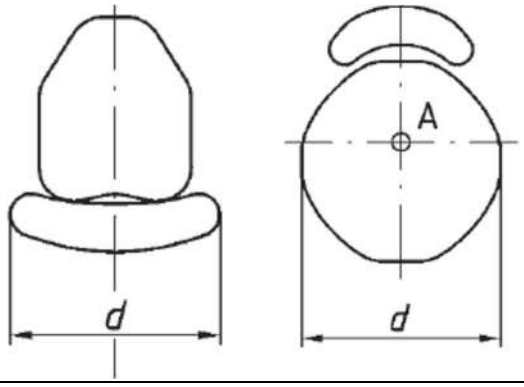 Legende: A = Mittelpunkt zum System d = Sitzbreite	**Sitzbreite d** 475 mm
Sitzflächenneigung e Die Sitzflächenneigung e ist der Winkel der Unterkante der Gesäßattrappe in der Median-Ebene zur Waagerechten. Eine Neigung der Sitzfläche nach hinten wird mit „–“ und nach vorne mit „+“ bezeichnet. 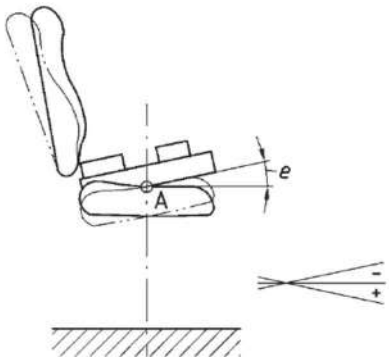 Legende: A = Mittelpunkt zum System e = Sitzflächenneigung	**Sitzflächen-neigung e** (-)1,7° bis (-) 8,1°
Höhe f des Abstützpunktes „S“ der Rückenlehne über dem Sitz Die Höhe f des Abstützpunktes „S“ der Rückenlehne über dem Sitz wird als senkrechter Abstand des Punktes „S“ zum Punkt „A“ bestimmt. 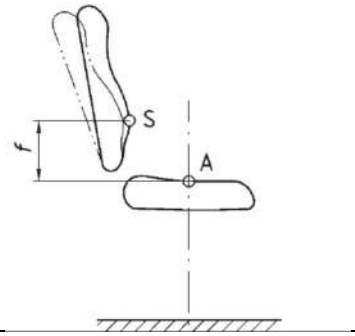 Legende: A = Mittelpunkt zum System S = Abstützpunkt f = Höhe f	**Höhe f** 165 mm bis 200 mm

Prüfmerkmale/Anforderungen	Ergebnisse
Höhe g des Rückenlehnenschildes Die Höhe g des Rückenlehnenschildes wird als senkrechter Abstand zwischen Ober- und Unterkante des Rückenlehnenschildes, gemessen in der Median-Ebene, bestimmt 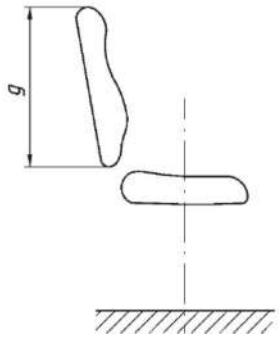 Legende: A = Mittelpunkt zum System g = Rückenlehnenschildhöhe	**Höhe g** 661 mm
Höhe h der Oberkante der Rückenlehne über dem Sitz Die Höhe h der Rückenlehnenoberkante über dem Sitz wird als senkrechter Abstand der Rückenlehnenoberkante zum Punkt „A“ bestimmt. 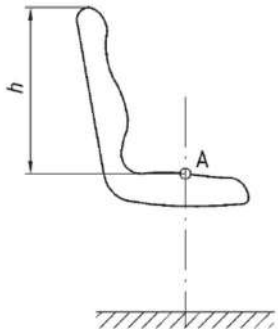 Legende: A = Mittelpunkt zum System h = Rückenlehnenoberkantenhöhe	**Höhe h** 578 mm
Rückenlehnenbreite i Die Rückenlehnenbreite i wird als größter waagerechter Abstand zwischen den Seitenkanten der Rückenlehne bestimmt 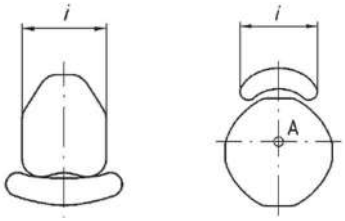 Legende: A = Mittelpunkt zum System i = Rückenlehnenbreite	**Rückenlehnen-breite i** 460 mm

Prüfmerkmale/Anforderungen	Ergebnisse
Horizontaler Rückenlehnenradius k Der horizontale Rückenlehnenradius k ist der Radius, der in Höhe des Abstützpunktes „S“ bestimmt wird. Legende: S = Abstützpunkt k = Rückenlehnenradius	**Rückenlehnen-radius k** > 400 mm siehe Anmerkung[1)]
Verstellbereiches l der Rückenlehnenneigung Die Rückenlehnenneigung ist der Winkel zwischen der Transversal-Ebene und der Rückenlehne und wird im Punkt „S“ bestimmt. Eine Neigung der Rückenlehne nach hinten wird mit „–“ und nach vorne mit „+“bezeichnet. Der Verstellbereiches l der Rückenlehnenneigung ist der Winkel zwischen vorderster und hinterster Position der geneigten Rückenlehne. 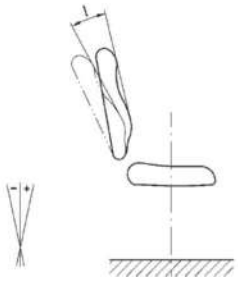 Legende: S = Abstützpunkt l = Rückenlehnenneigung	**Verstell-bereiches i** Arretierung fest (-)13,5° lose (-)38,2°
Länge n der Armauflage Die Länge n der Armauflage wird als waagerechter Abstand der Senkrechten durch die Vorder- und Hinterkante der Armauflage bestimmt. Das Maß n wird bei nicht völlig waagerecht geführter oder an den Ecken gerundeter oder z. B. nachgiebig gestalteter Armauflage in einer Ebene bestimmt, die 20 mm unterhalb des höchsten Punktes der Armauflage liegt. 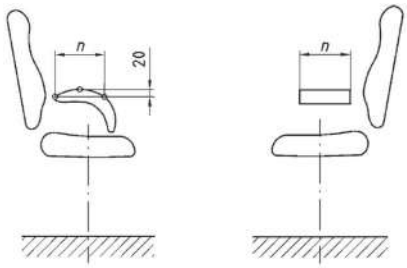 Legende: n = Armauflagelänge	**Länge n** 240 mm
Anmerkung[1)]: Überprüfung des Mindestradius mit einer Radienschablone r = 400 mm	

Prüfmerkmale/Anforderungen	Ergebnisse
Breite o der Armauflage Die Breite o der Armauflage wird als waagerechter Abstand der Senkrechten durch die Innen- und Außenkante der Armauflage gemessen. Sollte die Form der Armauflage keine eindeutige Messung zulassen, so wird die Breite 20 mm unterhalb der Oberkante bestimmt. 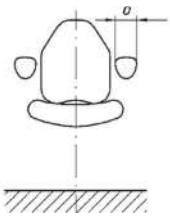 Legende: o = Armauflagebreite	**Breite o** 85 mm
Höhe p der Armauflage über dem Sitz Die Höhe p der Armauflage über dem Sitz wird bei waagerechter Armauflage als senkrechter Abstand zwischen der Oberkante der Armauflage und dem Punkt „A“ bestimmt. Das Maß p wird bei nicht waagerecht ausgeführter oder an den Ecken gerundeter oder z. B. nachgiebig gestalteter Armauflage als senkrechter Abstand zwischen der waagerechten Ebene, die 20 mm unterhalb des höchsten Punktes der Armauflage liegt, und dem Punkt „A“ bestimmt. 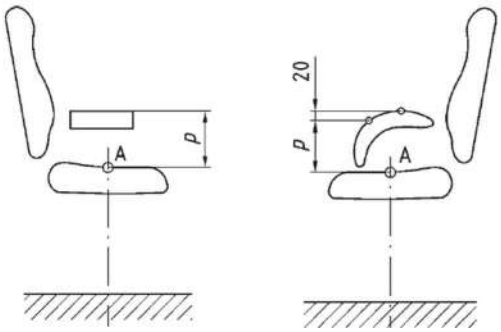 Legende: A = Mittelpunkt zum System p = Armauflagehöhen	**Höhe p** Armlehne unten 200 mm Armlehne oben 259 mm
Abstand q der Armauflage von der Vorderkante der Sitzfläche *Der Abstand q der Armauflage von der Vorderkante der Sitzfläche wird als waagerechter Abstand der Vorderkante der Armauflage von der verlängerten Senkrechten an der Sitzvorderkante bestimmt.* 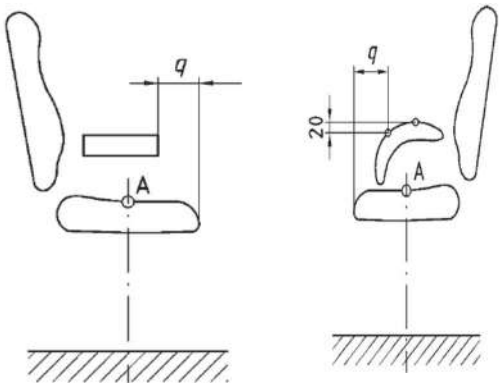 Legende: A = Mittelpunkt zum System q = Armauflageabstand	**Abstand q** Armlehne unten 124 mm Armlehne oben 101 mm

Prüfmerkmale/Anforderungen	Ergebnisse
Lichte Weite r zwischen den Armauflagen Die lichte Weite r zwischen den Armauflagen wird als waagerechter Abstand zwischen den Innenkanten der Armauflagen bestimmt. 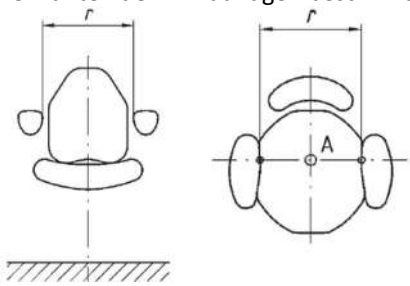 Legende: A = Mittelpunkt zum System r = Armauflageweite	**Lichte Weite r** 435 mm
Größte Ausladung s des Untergestells Die größte Ausladung s des Untergestells wird als größter Abstand des äußersten Punktes des Untergestells einschließlich Rollen oder Gleitern zur Drehachse bestimmt. 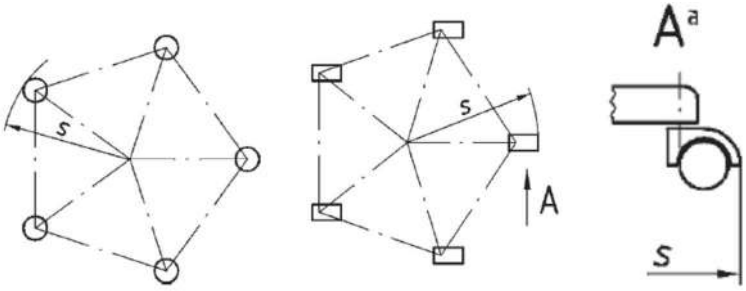 Legende: S = Ausladung	**Ausladung s** 395 mm

Prüfmerkmale/Anforderungen	Ergebnisse
Standsicherheitsmaß t Das Standsicherheitsmaß t wird als kleinster Abstand der Kippkante zur Drehachse des Stuhles bestimmt. Bei der Verwendung von Rollen ist von der für die Standsicherheit ungünstigsten Rollenstellung auszugehen. 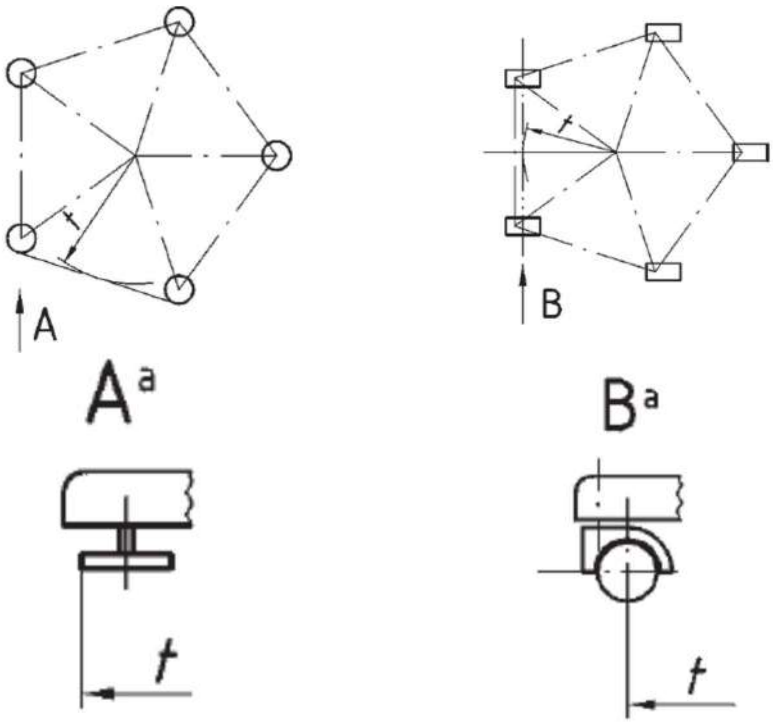 	**Stand-sicherheitsmaß t** 273 mm

Prüfmerkmale/Anforderungen	Prüfparameter/Ergebnisse	Resultate
Sicherheitsanforderungen und Prüfverfahren nach DIN EN 1335 Teil 2		
Festigkeit und Dauerfestigkeit	**Anforderung erfüllt**	
Der Stuhl muss so konstruiert sein, dass er unter den folgenden Bedingungen kein Verletzungsrisiko für den Benutzer darstellt:		
a) Hinsetzen mittig und außermittig auf die Sitzfläche,	möglich	P
b) Sitzen und Bewegen nach vorn, nach hinten und zur Seite,	möglich	P
c) Hinauslehnen über die Armlehne,		P
d) Abstützen auf die Armlehne beim Aufstehen,		P
e) kein Stuhlteil, Bauteil oder Verbindungselement gebrochen ist;	keine sichtbaren Schäden	P
f) sich kein Verbindungselement gelöst hat, welches festsitzen muss;	kein Lösen möglich	P
g) sich kein tragendes Element signifikant verformt hat	keine signifikante Verformung	P
und der Stuhl seine Funktionen nach Entfernung der Prüflasten erfüllt	Funktion voll gewährleistet	P
Verstelleinrichtungen	**Anforderung erfüllt**	
Die einstellbaren und beweglichen Bestandteile müssen so ausgelegt sein, dass jede Verletzung und jede unbeabsichtigte Bedienung vermieden wird. Die Verstelleinrichtungen müssen in Sitzhaltung betätigt werden können.	Sitzmechanik entspricht den Anforderungen	P
Verbindungen	**Anforderung erfüllt**	
Kein tragendes Teil des Stuhles darf sich unbeabsichtigt lösen können	kein unbeabsichtigtes Lösen möglich	P
Verschmutzungen	**Anforderung erfüllt**	
Jene Teile des Möbelstücks, die Mittel aufweisen, die ein Gleiten erleichtern (Abschmieren, Ölen, usw.), dürfen bei normalem Einsatz nicht zu Verschmutzungen führen.	keine Verschmutzungen	P
Ecken und Kantengestaltung, Klemm- , Quetsch- und Scherstellen	**Anforderung erfüllt**	
Der Stuhl muss so beschaffen sein, dass das Verletzungsrisiko für den Benutzer minimiert ist. Die Teile des Stuhles, mit denen der Benutzer bei bestimmungsgemäßer Verwendung in Berührung kommt, sind so zu gestalten, dass eine physische Verletzung sowie eine Sachbeschädigung vermieden werden.	zugängliche Ecken mit einem Radius von mindestens 2 mm gerundet sein, die Kanten von Sitz, Rückenlehne und Armlehnen mit denen der Benutzer beim Sitzen in Berührung ist, mit einem Radius von mindestens 2 mm gerundet sein	P P

Prüfmerkmale/Anforderungen	Prüfparameter/Ergebnisse	Resultate
Prüfungen mit statischer Belastung	**Anforderung erfüllt**	
Der Stuhl und dessen Bauteile sind wie in der Tabelle 1 der Norm festgelegt auf der Prüffläche zu positionieren.	eine feste, waagerechte und ebene Fläche	P
Prüfung mit statischer Belastung der Sitzvorderkante	**Anforderung erfüllt**	
Der kleine Sitz-Druckstempel ist am Kraftangriffspunkt „F“ oder „J“ zu positionieren. Durch den Mittelpunkt des Druckstempels ist eine senkrecht abwärtswirkende Kraft F_1 aufzubringen.	F_1 = 1600 N jeweils 10mal	P
Kombinierte Prüfung mit statischer Belastung der Sitzfläche und der Rückenlehne	**Anforderung erfüllt**	
Einer Rückwärtsbewegung des Stuhls ist durch Stoppvorrichtungen vorzubeugen, die hinter den beiden benachbarten Abstützpunkten an der Rückseite des Stuhls angebracht werden. Stühle, die über Verriegelungsvorrichtungen für den Sitz und/oder die Neigung der Rückenlehne verfügen, sind zuerst die Hälfte der Zyklen mit verriegelter Vorrichtung zu prüfen und anschließend die andere Zyklenhälfte mit unverriegelter Vorrichtung. In der ersten Zyklenhälfte muss sich die Rückenlehne in aufrechter Stellung befinden. Es ist eine senkrechte Kraft F_1 durch den Sitz-Druckstempel an Punkt „A“ aufzubringen. Die Sitzfläche ist weiterhin zu belasten und eine Kraft F_2 durch den Mittelpunkt des Rückenlehnen-Druckstempels am Punkt „B“ aufzubringen. Bei voller Belastung muss die Kraft unter einem Winkel von 90° ± 10° zur Rückenlehnen-Ebene angreifen (siehe Bild). Wenn der Stuhl zu kippen droht, ist die auf die Rückenlehne wirkende Kraft zu verringern und die tatsächlich wirkende Kraft anzugeben. Zuerst ist die Rückenlehne zu entlasten und anschließend die Sitzfläche.	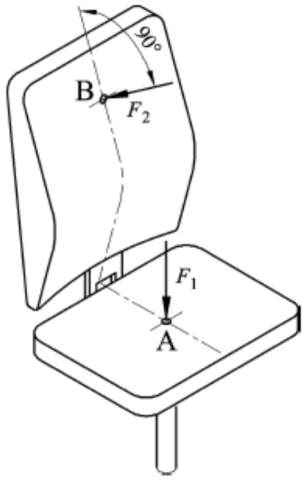 Legende A = Sitzflächen-Kraftangriffspunkt B = Rückenlehnen-Kraftangriffspunkt F_1 = senkrechte Kraft F_2 = vertikale Kraft F_1 = 1600 N jeweils 10mal F_2 = 560 N jeweils 10mal	 P P
Prüfung der Dauerfunktionstauglichkeit	**Anforderung erfüllt**	
Der Stuhl und dessen Bauteile sind wie in Tabelle der Norm festgelegt auf der Prüffläche zu positionieren, mit Ausnahme der Prüfungen der Dauerfunktions-tüchtigkeit der Rollen und des Stuhl-Untergestells.	eine feste, waagerechte und ebene Fläche	P

Prüfmerkmale/Anforderungen	Prüfparameter/Ergebnisse	Resultate
Dauerfunktionstüchtigkeit der Sitzfläche und der Rückenlehne Das Oberteil des Stuhles ist so zu positionieren, dass sich die Mitte der Rückenlehne mittig zwischen zwei benachbarten Abstützpunkten des Untergestells befindet, wobei sich an diesen Abstützpunkten Stoppvorrichtungen befinden. Die Sitzflächenbelastung ist unter Verwendung des Sitz-Druckstempels senkrecht aufzubringen. Die Rückenlehnenkraft muss unter einem Winkel von 90° ± 10° zur Rückenlehne aufgebracht werden (siehe Bild), wenn diese unter Verwendung des Rückenlehnen-Druckstempels voll belastet ist. Sämtliche Stühle sind den Schritten 1 bis 5 entsprechend zu prüfen (siehe Tabelle). Stühle mit Verriegelungsvorrichtung(en) für die Sitzfläche und/oder Neigungsbewegungen der Rückenlehne sind in Schritt 2 die Hälfte der Zyklen zuerst mit der/den Vorrichtung(en) in Verriegelungsstellung zu prüfen und anschließend in der zweiten Zyklenhälfte in unverriegelter Stellung. In der ersten Zyklenhälfte muss sich die Rückenlehne in aufrechter Stellung befinden. Bei den Schritten 3, 4 und 5 muss der Mechanismus frei beweglich eingestellt sein. Ein Zyklus muss aus dem Aufbringen und Entfernen der Kraft/Kräfte an den entsprechenden Kraftangriffspunkten bestehen. Jeder Schritt muss abgeschlossen sein, bevor der nächste begonnen wird. Die auf die Sitzfläche wirkende Kraft ist zuerst aufzubringen und beizubehalten, während die Rückenlehnenkraft aufgebracht wird. Ist die Rückenlehne über der Höhe der Sitzfläche waagerecht pendelnd gelagert, muss die Horizontalkraft im Drehpunkt aufgebracht werden. Ist die Rückenlehne höhenverstellbar, so muss der Drehpunkt so nah wie möglich 300 mm über Punkt „A“ eingestellt werden. Kann der Drehpunkt nicht auf 300 mm eingestellt werden, so ist die Kraft so anzugleichen, dass sie dasselbe Biegemoment erzeugt.	**Anforderung erfüllt** 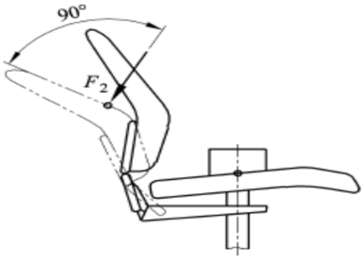 Legende: F_2 = senkrechte Kraft Tabelle: **Schritt** – **Kraftangriffspunkt** 1 – A 2 – C – B 3 – J – E 4 – F – H 5 – D – G Schritt 1: Kraftangriffspunkt „A“ F_A = 1500 N mit 120 000 Zyklen Schritt 2: Kraftangriffspunkt „C“ und „B“ F_C = 1200 N mit 80 000 Zyklen F_B = 320 N mit 80 000 Zyklen Schritt 3: Kraftangriffspunkt „J“ und „E“ F_J = 1200 N mit 20 000 Zyklen F_E = 320 N mit 20 000 Zyklen Schritt 4: Kraftangriffspunkt „F“ und „H“ F_F = 1200 N mit 20 000 Zyklen F_H = 320 N mit 20 000 Zyklen Schritt 5: Kraftangriffspunkt „D“u„G“ abwechselnd F_D/F_G = 1100 N mit 20 000 Zyklen	 P (Schritt 1) P (Schritt 2) P (Schritt 3) P (Schritt 4) P (Schritt 5)
Prüfung der Armlehnen mittels abwärts-wirkender statischer Belastung — mittig Die Armlehnen sind mittels der lokalen Druckstempel senkrecht zu belasten. Die Kraftangriffspunkte müssen sich am Mittelpunkt der Armlehnenlänge und beidseitig zentriert befinden. Die Kraft ist auf beide Armlehnen gleichzeitig aufzubringen	**Anforderung erfüllt** F = 750 N mit 5 Zyklen[a)] F = 950 N mit 5 Zyklen[b)]	 P P

[a)] = vor der Standsicherheitsprüfung
[b)] = nach der Standsicherheitsprüfung

Prüfmerkmale/Anforderungen	Prüfparameter/Ergebnisse	Resultate
Prüfung der Armlehnen mittels abwärtswirkender statischer Belastung — vorn Die Armlehnen sind mittels der lokalen Druckstempel senkrecht zu belasten. Die Kraftangriffspunkte müssen einen Abstand zur Vorderkante von 75 mm aufweisen und sich beidseitig zentriert befinden. Die Kraft ist auf beide Armlehnen gleichzeitig aufzubringen (siehe Bild).	**Anforderung erfüllt** 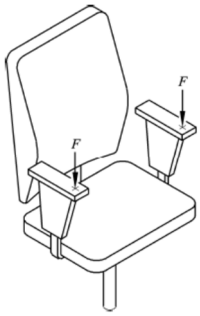 Legende: F = vertikale Kraft F = 450 N mit 5 Zyklen	P
Prüfung der Armlehnen mittels seitwärtswirkender statischer Belastung Es ist auf beide Armlehnen eine waagerecht nach Außen wirkende Kraft gleichzeitig aufzubringen. Die Kräfte sind auf die Kante der Armlehne an dem Punkt entlang der Armlehne aufzubringen, der am ehesten ein Versagen verursacht, aber mindestens 75 mm von der Vorder- oder Hinterkante entfernt (siehe Bild 16).	**Anforderung erfüllt** 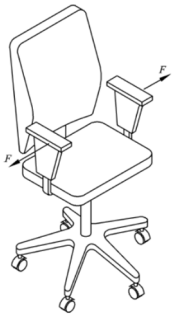 Legende: F = horizontale Kraft F = 400 N mit 10 Zyklen	P
Dauerfunktionstüchtigkeit der Armlehnen Auf die Armlehnen ist gleichzeitig und zyklisch jeweils eine Kraft an den Punkten aufzubringen, die 100 mm hinter dem vordersten Punkt der Armlehnenlänge liegen. Es ist eine Kraft von (10 ± 5) N mit dem Druckstempel in Anlehnung an das in Bild dargestellte Prinzip aufzubringen. Bei dieser aufgebrachten Kraft wird das Prüfgerät derart eingestellt, dass jeder „Arm“ des Prüfgerätes einen Winkel von 10° ± 1° zur Senkrechten aufweist. Die Länge des „Armes“ des Prüfgerätes muss 600 mm ± 10 mm betragen. Die Armlehnen müssen frei verformbar sein.	**Anforderung erfüllt** 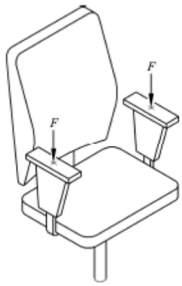 Legende: F = vertikale Kraft F = 400 N mit 60 000 Zyklen	P
Standsicherheitsprüfungen	**Anforderung erfüllt**	
Kippen über die vordere Ecke	F_1 = 300 N	P
Kippen über die Vorderkante	F_1 = 600 N / F_2 = 20 N	P
Kippen über die Seitenkante	F_1 = 600 N / F_2 = 20 N	P
Kippen über die Seitenkante mit Armlehnen	F_1 = 250 N / F_2 = 350 N / F_3 = 20 N	P
Kippen nach hinten ohne neigbare Rückenlehne und bei Stühlen mit einstell- und arretierbarer Rückenlehn	F_1 = 600 N / F_2 = 0,2857 (1000 – H[c])	P
Kippen nach hinten mit neigbarer Rückenlehne	13 Lastscheiben	P

[c] = H = Abstand des belasteten Sitzes zum Boden, in Millimeter.

Prüfmerkmale/Anforderungen	Prüfparameter/Ergebnisse	Resultate
Rollwiderstand des unbelasteten Stuhles Der unbelastete Stuhl darf nicht unbeabsichtigt rollen. Diese Anforderung gilt als erfüllt, wenn der Rollwiderstand: - Rollwiderstand Type "H" > 15 N oder - Rollwiderstand Type "W" > 12 N - Sowie die Rollen baugleich sind. - Ermüdungsprüfung der Rollen	**Anforderung erfüllt** Rollen Typ H Rollwiderstand 31 N	P
Schwenkprüfung Das Untergestell des Stuhles ist auf einem Drehtisch mit einer Prüffläche derart zu sichern, dass die Drehachse des Stuhles mit der Drehachse des Tisches übereinstimmt. Das Oberteil des Stuhles ist in einer solchen Weise locker zu befestigen, dass die Drehung des Untergestells nicht behindert wird. Die Sitzfläche ist am Kraftangriffspunkt „A“ mit einer Masse M_1 und am Kraftangriffspunkt „C“ mit einer Masse M_2 zu belasten oder mit jeglicher gleichwertigen Belastung, die zu derselben abwärts auf den Stuhl wirkenden Kraft und demselben Biegemoment führt. Der Drehwinkel muss 360° betragen bei einer Prüffrequenz von (10 ± 5) Zyklen/Minute. Die Drehrichtung ist nach jeder Drehung umzukehren.	**Anforderung erfüllt** Masse M_1 = 60 kg Masse M_2 = 35 kg Prüffrequenz 12 min^{-1} Prüfdauer: 120 000 Zyklen	P
Dauerfunktionstüchtigkeit der Rollen und des Stuhl-Untergestells Diese Prüfung gilt nicht für Stühle mit Rollen, die bei einer Belastung des Stuhles gebremst sind. Der Stuhl ist auf einem Drehtisch mit einer Prüffläche so zu stellen, dass die Drehachse des Stuhles mit der Drehachse des Tisches übereinstimmt. Die Sitzfläche ist in Punkt „A“ mit M_1 zu belasten. Das Untergestell ist derart zu sichern, dass es sich nicht drehen kann, aber die natürliche Bewegung der Rollen während der Prüfung nicht behindert wird. Die Rollen müssen frei schwenkbar bleiben, der Tisch muss mit einer Geschwindigkeit von 6 Zyklen je Minute gedreht werden. Der Drehwinkel geht von 0° bis 180° und zurück. Ein Zyklus besteht aus einer Vorwärts- und einer Rückwärtsdrehung. Alternativ ist der Stuhl auf einer Vorrichtung zu befestigen, die eine lineare Bewegung von (1 000 ± 250) mm ermöglicht und eine Prüffläche aufweist. Die Sitzfläche ist in Punkt „A“ mit M_1 zu belasten. Das Untergestell ist derart zu sichern, dass es sich nicht drehen kann, aber die Bewegung der Rollen während der Prüfung nicht behindert wird. Die Rollen müssen frei schwenkbar sein; die Vorrichtung muss mit einer Geschwindigkeit von 6 Zyklen je Minute bewegt werden. Ein Zyklus besteht aus einer Vorwärts- und einer Rückwärtsbewegung.	**Anforderung erfüllt** Büroarbeitsstuhl mit Doppellenkrollen ausgestattet Lineare Bewegung durchgeführt Prüfstrecke: 850 mm Masse M_1 = 110 kg Prüfdauer: 36000 Zyklen	P

Prüfmerkmale/Anforderungen	Prüfparameter/Ergebnisse	Resultate
Benutzerinformation	**Anforderung erfüllt**	
Jedem Stuhl ist eine Benutzerinformation in der Landessprache des Endverbrauchers beizufügen. Sie muss mindestens folgende Angaben enthalten:	siehe Anmerkung[2)]	
a) Hinweis auf die bestimmungsgemäße Verwendung,	Office	P
b) Hinweise auf Verstellmöglichkeiten und Stuhltyp,		P
c) Anleitung für den Gebrauch der Verstelleinrichtungen,		P
d) Anleitung für die Pflege und Wartung des Stuhles,		P
e) Hinweise auf Sitz- und Rückenlehneneinstellungen,		P
f) Bei Stühlen mit Sitzhöhenverstellelementen mit Energiespeicher ist ein zusätzlicher Hinweis erforderlich, dass nur eingewiesenes Personal den Austausch und Arbeiten an den Sitzhöhenverstellelementen mit Energiespeicher vornehmen darf,	Warnhinweis vorhanden	P
g) Hinweis auf die Auswahl von Rollen in Bezug auf den Bodenbelag.	Auswahl der Rollen erfolgt über den Fachhandel	P
Kennzeichnung des Stuhles	**Anforderung erfüllt**	
Name oder Zeichen des Herstellers:	Topstar	P
Typbezeichnung:	BG 6.03-LT409AL500	P
Baujahr:	02/2020	P
Kennzeichnung der Gasdruckfeder	**Anforderung erfüllt**	
Hersteller:	KGS	P
Typbezeichnung:	KG/B	P
Klasse:	Class 4	P
Fertigungsdatum (Woche/Jahr)	08/2019	P
Chemische Untersuchung (PAK)	**Anforderung erfüllt**	
Nachweise für eingesetzte Materialien / Bauteile bzgl. PAK-Ergebnisse sind den Intertek Prüfberichten zu entnehmen.	FUHLFP2019-09503-4-PAH siehe Anmerkung[3)]	P
Kennzeichnung nach dem ProdSG §6	**Anforderung erfüllt**	
Der Hersteller, sein Bevollmächtigter und der Einführer haben jeweils im Rahmen ihrer Geschäftstätigkeit bei der Bereitstellung eines Verbraucherprodukts auf dem Markt sicherzustellen, dass der Verwender die Informationen erhält, die er benötigt, um die Risiken, die mit dem Verbraucherprodukt während der üblichen oder vernünftigerweise vorhersehbaren Gebrauchsdauer verbunden sind und die ohne entsprechende Hinweise nicht unmittelbar erkennbar sind, beurteilen und sich gegen sie schützen zu können,		P
2. den Namen und die Kontaktanschrift des Herstellers oder, sofern dieser nicht im Europäischen Wirtschaftsraum ansässig ist, den Namen und die Kontaktanschrift des Bevollmächtigten oder des Einführers anzubringen,		P
3. eindeutige Kennzeichnungen zur Identifikation des Verbraucherprodukts anzubringen		P

Anmerkung[2)] : Die Überprüfung Montage-/Bedienungsanleitung beinhaltet keine Bewertung nach EN 62 079 / EN 82079-1.
Anmerkung[3)]: Die Zugänglichkeit und die Auswahl der Materialien ergaben keinen Verdacht bezüglich eines PAK-Risikos (AfPS GS 2019:01 PAK)

Masstabelle für Büro-Arbeitsstuhl

Bauart TYP B

Maße	Symbol	Verstellbarkeit	Typ B				IST-Wert	Bewertung
Büro-Arbeitsstuhl:			erlaubt (-)	Min. [a]	Max. [a]	erlaubt (+)		
Sitzhöhe [b)]	[a]	verstellbar	ja	420	510	ja	**435 – 517 mm**	**P[i)]**
		Verstellbereich	nein	100	+	ja	**82 mm**	**P[i)]**
Sitztiefe	[b]	fest	nein	380	440	ja	**423 mm**	**P**
		verstellbar	ja	400	420	ja		
		Verstellbereich	nein	50	+	ja		
Sitzflächentiefe	[c]		nein	380	+	ja	**460 mm**	**P**
Sitzbreite	[d]		nein	400	+	ja	**475 mm**	**P**
Sitzflächenneigung in Grad	[e]	fest	nein	-2	-7	nein		
		verstellbar	ja	-2	-7	ja	**(-)1,7° - (-)8,1°**	**P**
		Verstellbereich		+	+			
Höhe des Abstützpunktes "S"	[f]	fest	nein	170	220	nein		
über dem Sitz		verstellbar	ja	170	220	ja	**165 - 200 mm**	**P[i)]**
		Verstellbereich	nein	50	+	ja	**35 mm**	**P[i)]**
Höhe des Rückenlehnenschildes	[g]							
- in der Höhe verstellbar			nein	220	+	ja	**661 mm**	**P**
- in der Höhe fest			nein	260	+	ja		
Höhe der Oberkante der RL über dem Sitz	[h]		nein	360	+	ja	**578 mm**	**P**
Rückenlehnenbreite	[i]		nein	360	+	ja	**460 mm**	**P**
horizontaler RL-Radius	[k]		nein	400	+	ja	**> 400 mm**	**P**
Rückenlehnenneigung	[l]	Verstellbereich	nein	15°	+		**25°**	**P**
Länge der Armauflage	[n]		nein	200	+	ja	**240 mm**	**P**
Breite der Armauflage [c)]	[o]		nein	40	+	ja	**85 mm**	**P**
Höhe der Armauflage	[p]	fest	nein	200	250	nein		
über dem Sitz		verstellbar	ja	200	250	ja	**200 - 259 mm**	**P**
Abstand der Armauflagen von der Vorderkante der Sitzfläche[d)]	[q]		nein	100	+	ja	**101 mm**	**P**
lichte Weite zwischen den Armauflagen[e)]	[r]		nein	460	510	ja	**435 mm**	**P[i)]**
Größte Ausladung des Untergestelles (Anti-Stolpermaß)	[s]		ja	365	x+50[f)]	nein	**395 mm**	**P**
Standsicherheitsmaß[h)]	[t]		nein	195	+	ja	**273 mm**	**P**

a) Für verstellbare Funktionen müssen die Mindest.- und Höchstwerte erreicht werden.
b) Die Grenzen des Mindestverstellbereichs berücksichtigen Arbeitshöhen von mindestens 680 mm bis 780 mm. Bei einem Teil der Benutzer ist eine Fußstütze erforderlich.
c) Die Anforderung gilt über die Mindestlänge von [n]
d) Die Anforderung gilt ab einer Höhe von 170 mm über Punkt "A"
e) Die Anforderung gilt für 3/4 der Sitztiefe [b] (gemessen von der Sitzvorderkante) bei vorderster Lehnenstellung
f) Bei Verwendung von Lenkrollen ist die Anforderung 415 mm.
h) Keine Festlegungen getroffen
i) Die Sicherheit des Büroarbeitsstuhls ist durch die abweichenden Maßtoleranzen gewährleistet. Der Büroarbeitsstuhl darf nicht nach DIN EN 1335-1 bezeichnet werden.

Intertek Consumer Goods GmbH
Würzburger Straße 152
90766 Fürth, Germany

Tel.: +49 911 74075 0
Fax: +49 911 74075 30
cg.germany@intertek.com

Sitz Fürth
Amtsgericht Fürth, HRB 5756
USt-IdNr. DE169317871

Geschäftsführer
Reinhold Gehling

Tabelle 1 — Lasten, Massen und Anzahl der Zyklen für die Prüfungen der Standsicherheit

Prüfung	Last	Zyklen	Ergebnis	Resultate
Kippen über die vorderen Ecke	F_1 = 300 N	1	300 N	**P**
Kippen über die Vorderkante	F_1 = 600 N F_2 = 20 N	1	F_2 = 104 N	**P**
Kippen über die Vorderkante bei Stühlen mit Fußstütze	F_1 = 600 N F_2 = 20 N	1	-	**n.a.**
Kippen über die Seitenkante bei Stühlen ohne Armlehnen	F_1 = 600 N F_2 = 20 N	1	-	**n.a.**
Kippen über die Seitenkante bei Stühlen mit Armlehnen	F_1 = 250 N F_2 = 350 N F_3 = 20 N	1	F_3 = 46 N	**n.a.**
Kippen nach hinten bei Stühlen ohne neigbarer oder mit einstell- und arretierbarer Rückenlehne	F_1 = 600 N F_2 = 161 N[A]	1	F_2 = 220 N	**P**
Kippen nach hinten bei Stühlen mit neigbarer Rückenlehne	13 Last-scheiben	1	13	**P**

A = 0,2857 x (1000 – H)
H = Abstand des belasteten Sitzes zum Boden, in Millimeter

Tabelle 2 — Lasten und Anzahl der Zyklen für die Prüfungen der Festigkeit und Dauerfunktionstüchtigkeit

Prüfung	Last	Zyklen	Resultate
Statische Belastung der Sitzvorderkante	F_1 = 1600 N	10	**P**
Kombinierte Prüfung mit statischer Belastung der Sitzfläche und der Rückenlehne	F_1 = 1600 N F_2 = 560 N	10	**P**
Prüfung der Fußstütze	F = 1300 N	10	**n.a.**
Dauerfunktionstüchtigkeit der Sitzflächen und der Rückenlehne			
Schritt 1 — Kraftangriffspunkt A	F = 1500 N	120000	**P[B]**
Schritt 2 — Kraftangriffspunkt C Kraftangriffspunkt B	F = 1200 N F = 320 N	80000	**P[B]**
Schritt 3 — Kraftangriffspunkt J Kraftangriffspunkt E	F = 1200 N F = 320 N	20000	**P[B]**
Schritt 4 — Kraftangriffspunkt F Kraftangriffspunkt H	F = 1200 N F = 320 N	20000	**P[B]**
Schritt 5 — Kraftangriffspunkt D und G	F = 1200 N	20000	**P**
Dauerfunktionstüchtigkeit der Armlehnen	F = 400 N	60000	**P**
Prüfung der Armlehnen mittels abwärtswirkender statischer Belastung	F = 750 N F = 900 N	5	**P**

B = siehe hierzu Referenzprüfbericht Intertek-Prüfbericht FUHLFP2014-10082 von 20.11.2014 und FUHLFP2014-10086 von 20.11.2014

Tabelle 3 — Lasten, Massen und Zyklen für die Prüfungen der Funktionstüchtigkeit

Prüfung	Last	Zyklen	Resultate
Prüfung der Armlehnen mittels abwärtswirkender statischer Belastung	450 N	5	**n.a.**
Prüfung der Armlehnen mittels seitwärtswirkender statischer Belastung	400 N	5	**n.a.**
Schwenkprüfung	M_1 = 60 kg M_2 = 35 kg	120000	**P[B]**
Dauerfunktionstüchtigkeit der Fußstütze	900 N	60000	**n.a.**
Dauerfunktionstüchtigkeit der Rollen und des Stuhl-Untergestells	M_1 = 110 kg	36000	**P[B]**

B = siehe hierzu Referenzprüfbericht Intertek-Prüfbericht FUHLFP2014-13728 von 15.12.2014 und FUHLFP2014-13733 von 17.12.2014 .

Baugruppe 6 bestehend aus:

AUTO SYNCRON 1, AUTO SYNCRON 2, CENTURY PRO 5SY, ERGO MEDIC 40, ERGO MEDIC 41, ERGO MEDIC 42, ERGO MEDIC 50, LADY SITNESS DELUXE 200, MONDO M3 + M4, PROFI NET 200, PROFI STAR 200, SITNESS 80-2, SSI PROLINE PREMIUM P +S, SYNCRO PRO 1/2/3/4, T300, W100-1, W100-2, W500, W8.

Bilderdokumentation:

Bild 1: Armlehnenprüfung

Bild 2: Dauerprüfung

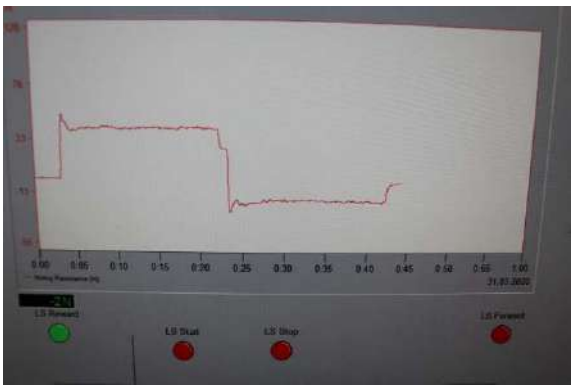

Bild 3: Ermittlung des Rollwiderstand

Bild 4: Standsicherheit über die Ecke

Bild 5: Standsicherheit nach Vorne	Bild 6: Standsicherheit zur Seite

---

Allgemeiner Hinweis:

Dieser Bericht wurde für das betitelte Projekt oder einen benannten Teil davon erstellt und darf nicht als Grundlage für ein anderes Projekt herangezogen oder verwendet werden, ohne dass eine unabhängige Prüfung auf seine Eignung und vorherige schriftliche Genehmigung von Intertek durchgeführt und erteilt wurde. Intertek übernimmt keine Verantwortung oder Haftung für die Folgen der Verwendung dieses Dokuments für einen anderen als den Zweck, für den es in Auftrag gegeben wurde. Jede Person, die das Dokument für andere Zwecke verwendet oder sich darauf verlässt, erklärt sich damit einverstanden und wird durch diese Nutzung oder dieses Vertrauen seine Zustimmung zur Entschädigung von Intertek für alle daraus resultierenden Verluste oder Schäden bestätigen. Intertek übernimmt keine Verantwortung oder Haftung für dieses Dokument gegenüber einer anderen Partei als der Person, von der es in Auftrag gegeben wurde.
Wir weisen darauf hin, dass Intertek keine verbindlichen rechtlichen Bewertungen in Bezug auf Einzelfälle abgeben kann. Die individuelle Rechtsberatung ist in Deutschland den rechtsberatenden Berufen, die verbindliche Rechtsauslegung den Gerichten vorbehalten.
Die auszugsweise Vervielfältigung oder sonstige Art der teilweisen Wiedergabe des Prüfberichts ist nur mit Zustimmung des auftragnehmenden Labors gestattet. Dieser Prüfbericht bezieht sich ausschließlich auf den/die Prüfgegenstand/Prüfgegenstände.
Es gelten unsere allgemeinen Geschäftsbedingungen, die unter www.intertek.com einsehbar sind.

ENDE DES PRÜFBERICHTS